# GLP35 剪式举升机
## (300系列)

**举升重量7700lbs(3500kg)**

单边平台最大负载3850lbs(1750kg)

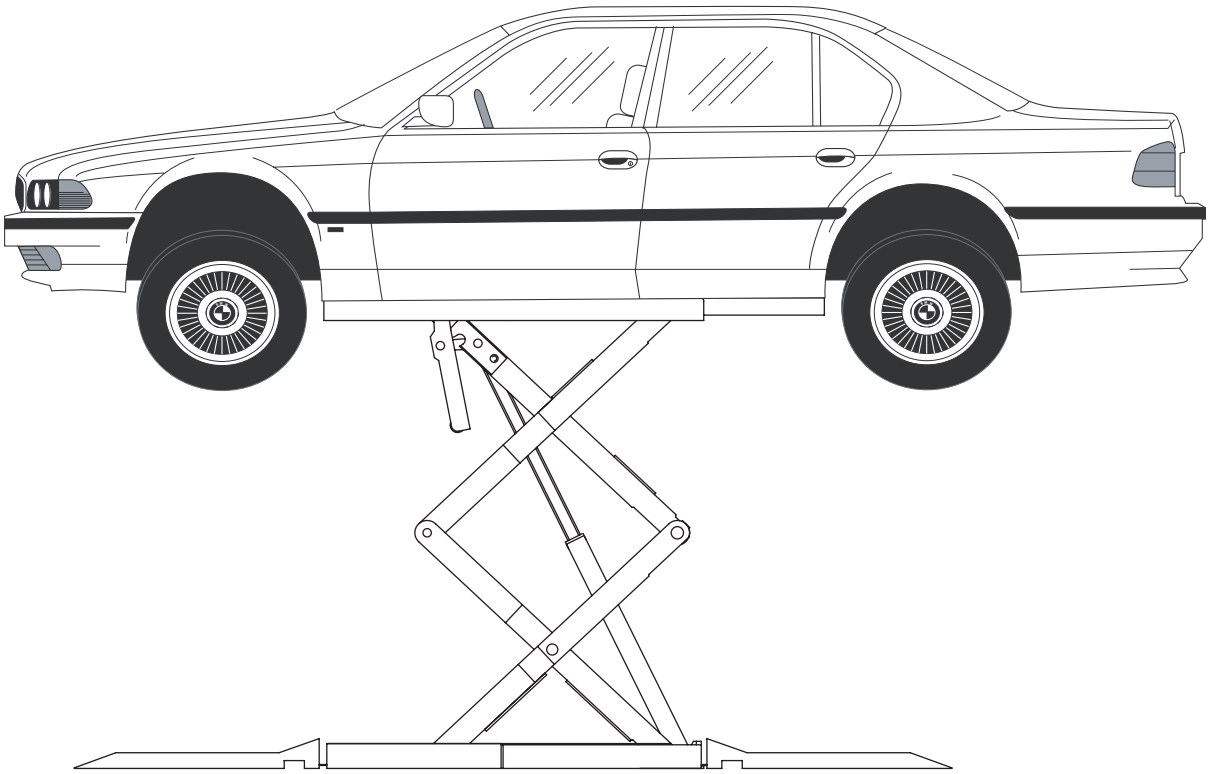

INSTALLATION INSTRUCTIONS

LP20469NX-C

© May 2010 by Rotary Lift. All rights reserved. CO7585.1

IN20526NX-C
Rev.C 6/13/2013

## 1.举升机安装位置：

Fig.1为举升机标准配置的地面安装参数图。安装举升机前请参照此图做好工位。要求工位的地面必须保持水平。

**重要** 工位地面必须完全支撑举升机底架，不允许呈现波浪形。水泥地面，确保膨胀螺栓不从螺母中被挤出。

控制箱总是位于靠近平台P1的一侧。平台P1放置于工位的左侧或右侧均可。必要时交换两加长臂，使加长臂的手柄位于平台的外侧。

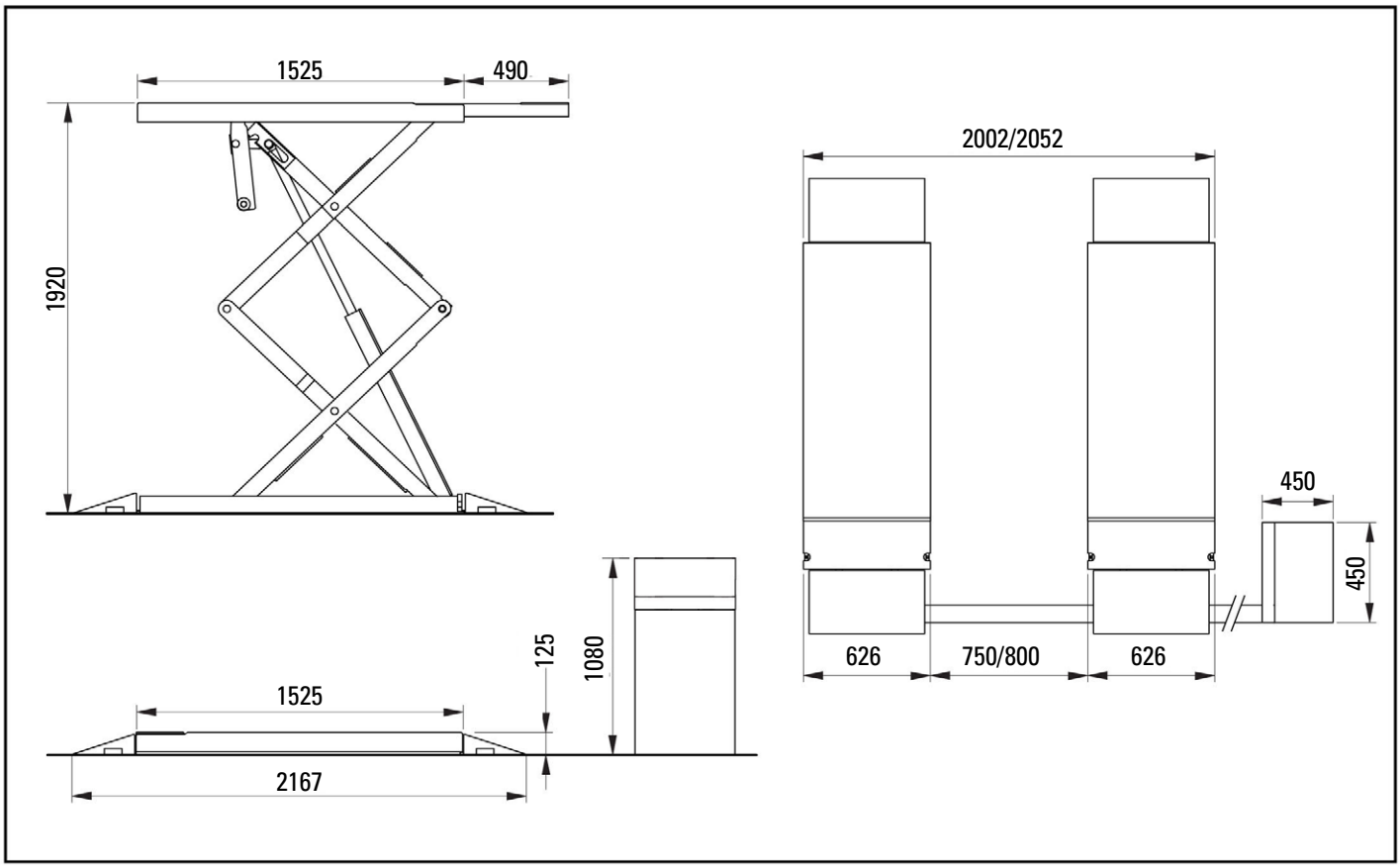


Fig. 1

## 2.液压部件连接：

a)根据安装需要移除控制箱护板，穿入油管和电线等，Fig.2

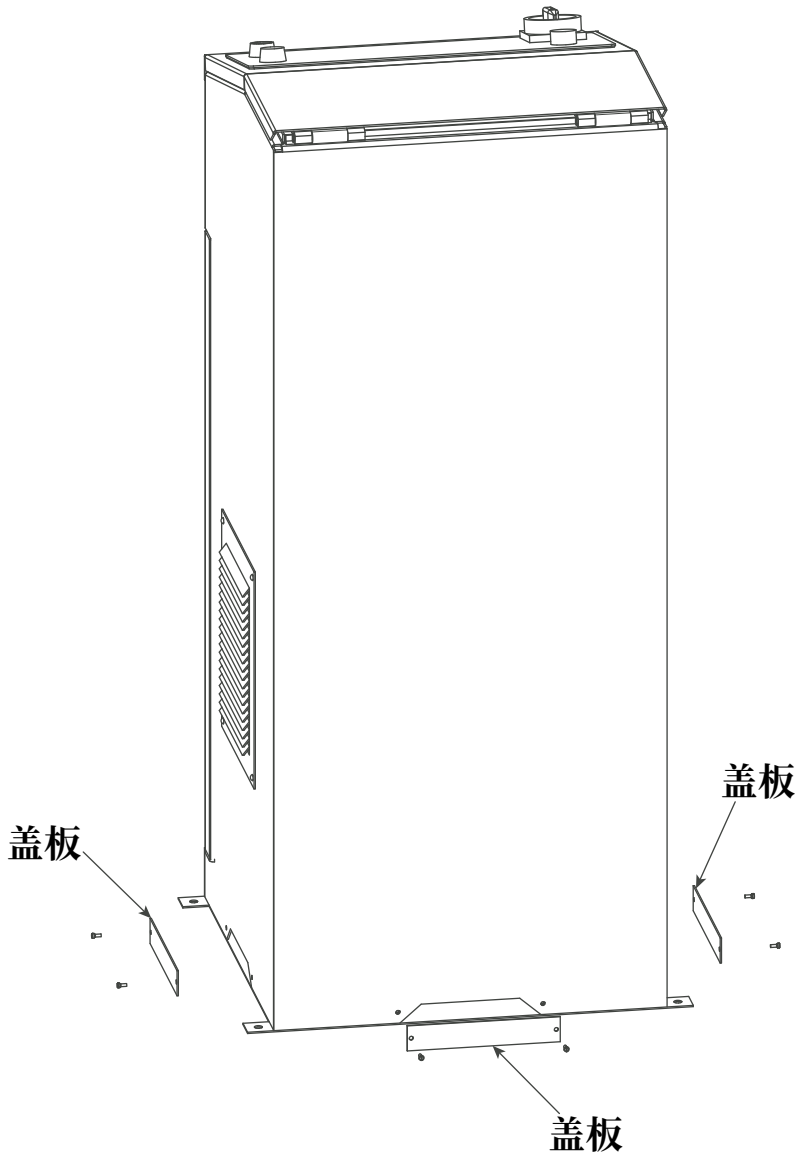


Fig. 2

b)从油管A1和B1上拆除油塞和紫铜垫，Fig.2a

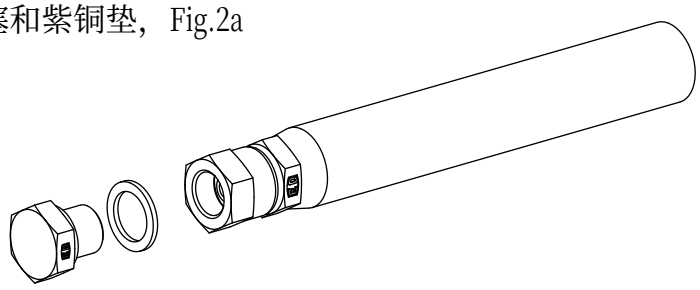

Fig. 2a

液压胶管的连接

1） 将所有胶管的 E1 端用三通接头连接到 P1 平台上，E2 端用三通接头连接到 P2 平台上。

2） 将接头和紫铜垫安装到液压站的 A0, A1, A2 和 A3 位置

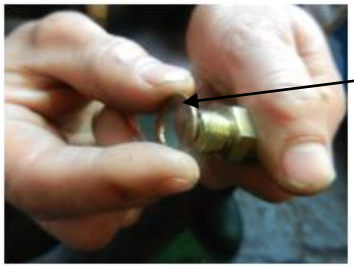


3） 将 A1 胶管连接到 A0 位置，

4）连接胶管 A2 端到液压站 A1 端，胶管 B2 端液压站到 A2 端，胶管 B1 端到液压站 A3 端.

胶管自上而下的顺序为：
A2、B2、B1

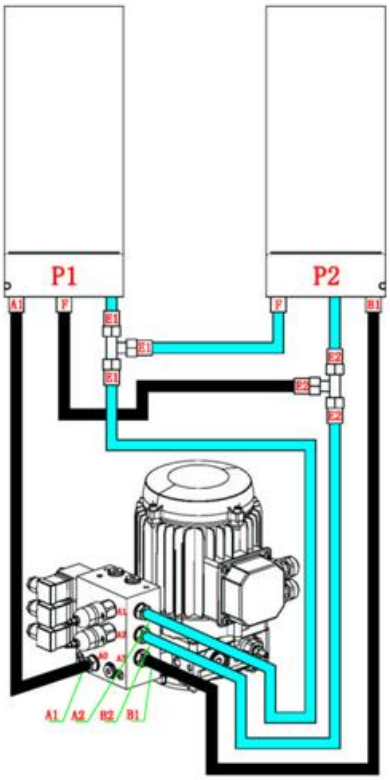


5）油箱内注入液压油

## 3.电气连接：

必须由专业电工接线，从电源接入电机的电线负载必须不小于20A。

**注意** 当电源相电压低于208V时，禁止启动电机，否则会引起电机损坏。

所有布线必须符合国家的和当地的电气规范。

**重要** 为每个动力单元设置单独的电气线路。使用延时保险或过流断路器保护每条线路。选用20A的保险丝。

**警告** 接线未完成前，确保供电电源处于断开状态，防止触电。

**警告** 控制箱内的所有接线必须在高于地面18"（457mm）的情况下完成。

a)

3Φ动力单元电压接法变换（必要情况下）460V→ 230V

1）电动机变换

2）变压器变换

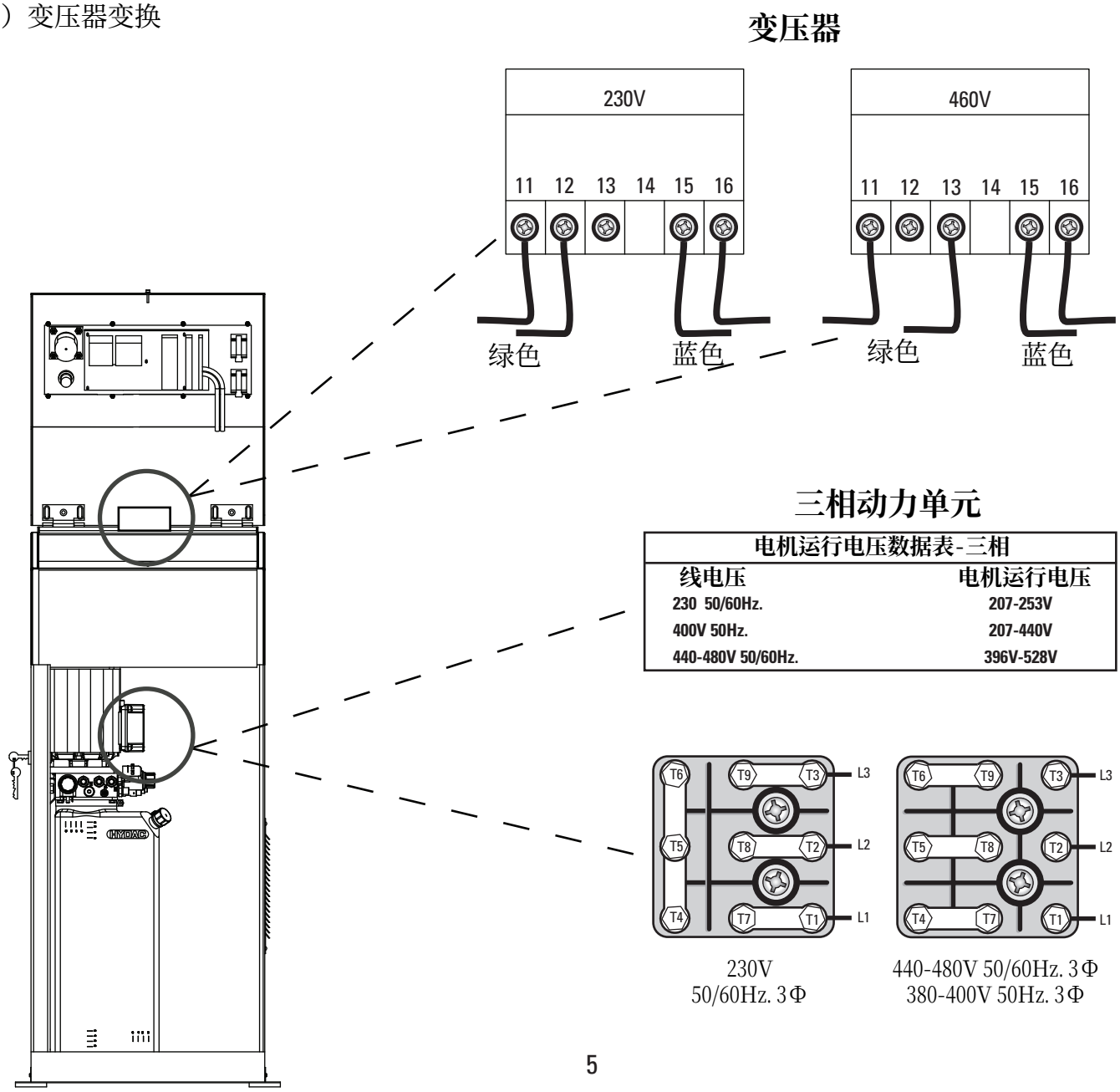


电机运行电压数据表-三相

| 线电压 | 电机运行电压 |
|---|---|
| 230 50/60Hz. | 207-253V |
| 400V 50Hz. | 207-440V |
| 440-480V 50/60Hz. | 396V-528V |

b)

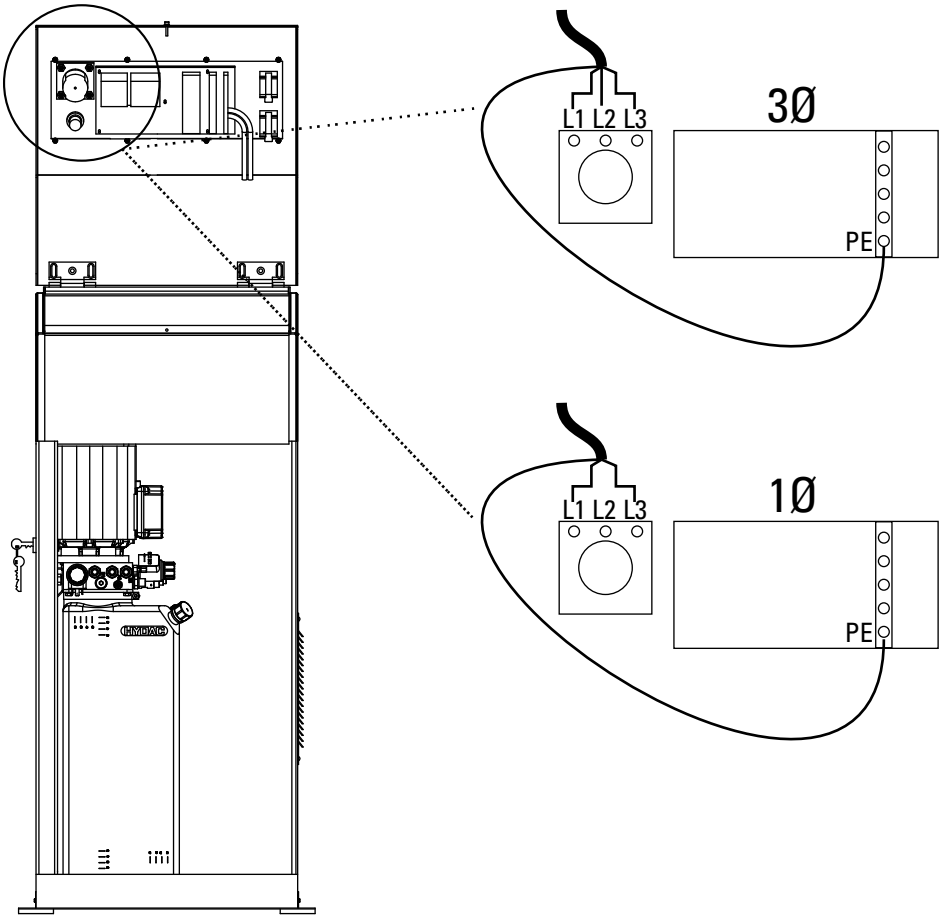


**主电源与电源开关的连接**

## 4.清洗液压系统（排气）

**警告** 只允许经过授权的熟练操作人员进行这些操作。为避免举升机损坏或人员受伤，请按照以下的所有说明小心地进行操作。确保操作区域无无关人员。按照要求定位好举升机，连接好电气和液压系统后，可以按照以下的具体步骤操作举升机。

a)

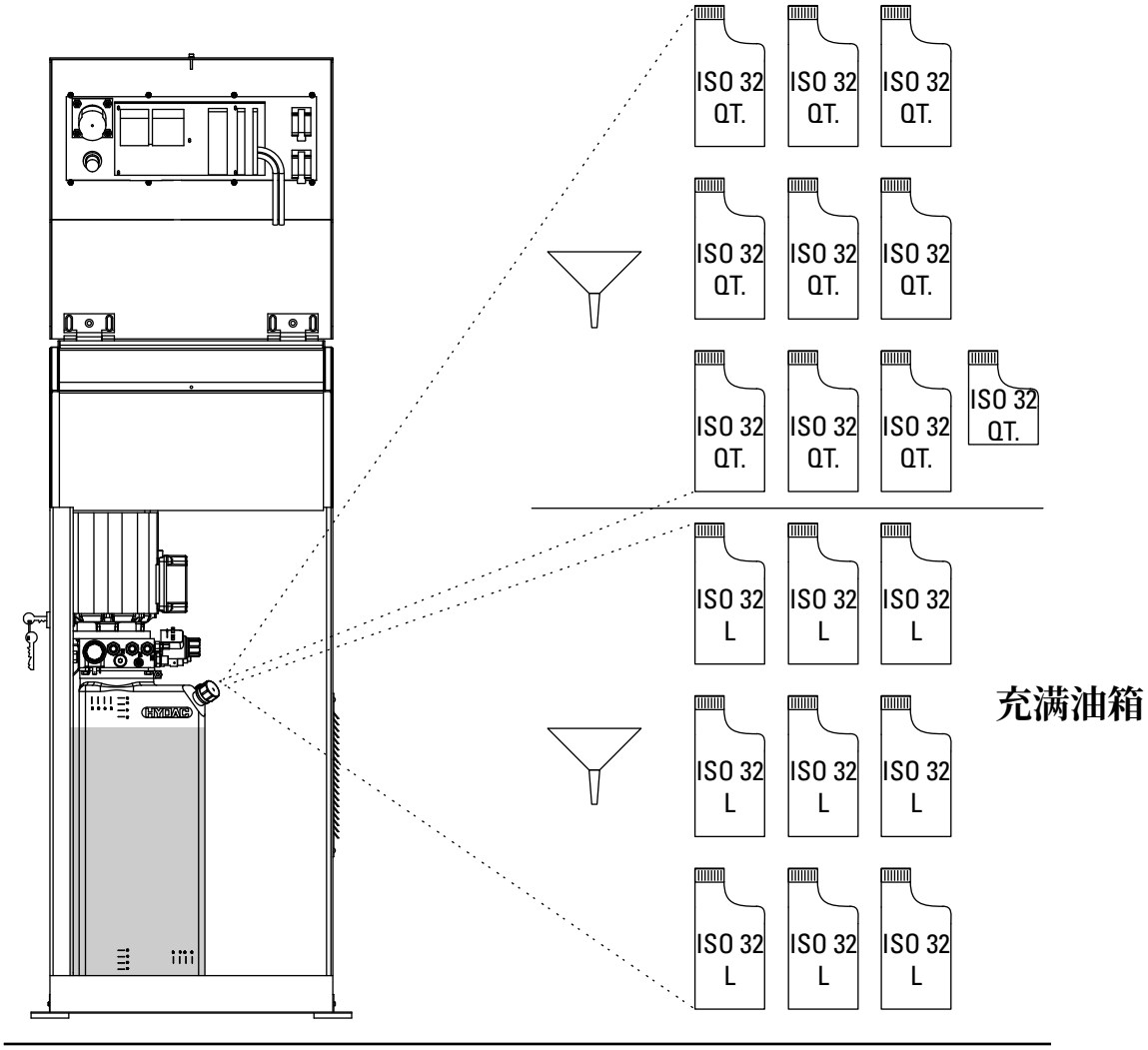

GLP35 调试

1）连接电源插头

2）旋转电源开关旋钮至**"ON"**位置。

3）打开控制箱上盖板，将调试开关旋至**调试位置**，此时**电源指示灯**会**闪烁**，同时**蜂鸣器**会发出**“嘀~~嘀~~嘀~~”**的报警声音。

4）按住**上升按钮**，液压站开始工作（如果油箱内液压油液面不下降，电机反转，请交换相位），电机正常运转后，在几十秒内平台开始缓慢上升，直至最高位置。

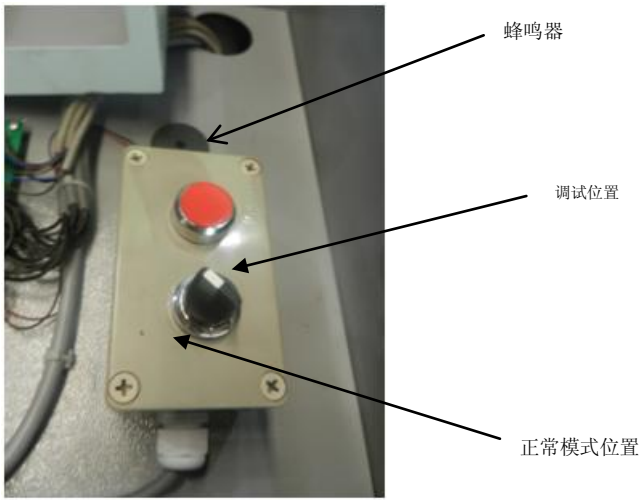


5）拆下油缸盖板，将排气管连接到油缸放气螺栓上，另外一头塞进液压站油箱内，松开放气螺栓，再按住上升按钮，直至没有空气排出，拧紧放气螺栓，拆下排气管。（排气管中有气泡和液压油排出）。将调试开关旋至**正常模式位置。**

6）按住**下降按钮**，平台下降至最低。

7）让举升机重复上升下降几次，再进行一次液压油缸放气的操作

8）若两平台运行不同步，让举升机再重复上升下降几次，直到两平台同步为止。

9）盖上油缸盖板。

**提示**：若调试过程中，平台不能下降到最低，可同时按下调试盒上**红色按钮**和**下降按钮**，使平台降至最低。

6. 膨胀螺栓：

a)

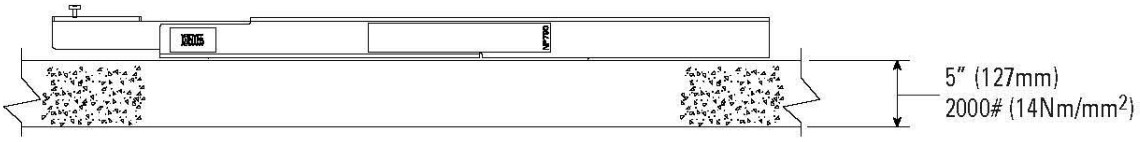


地基要求

b)

c)

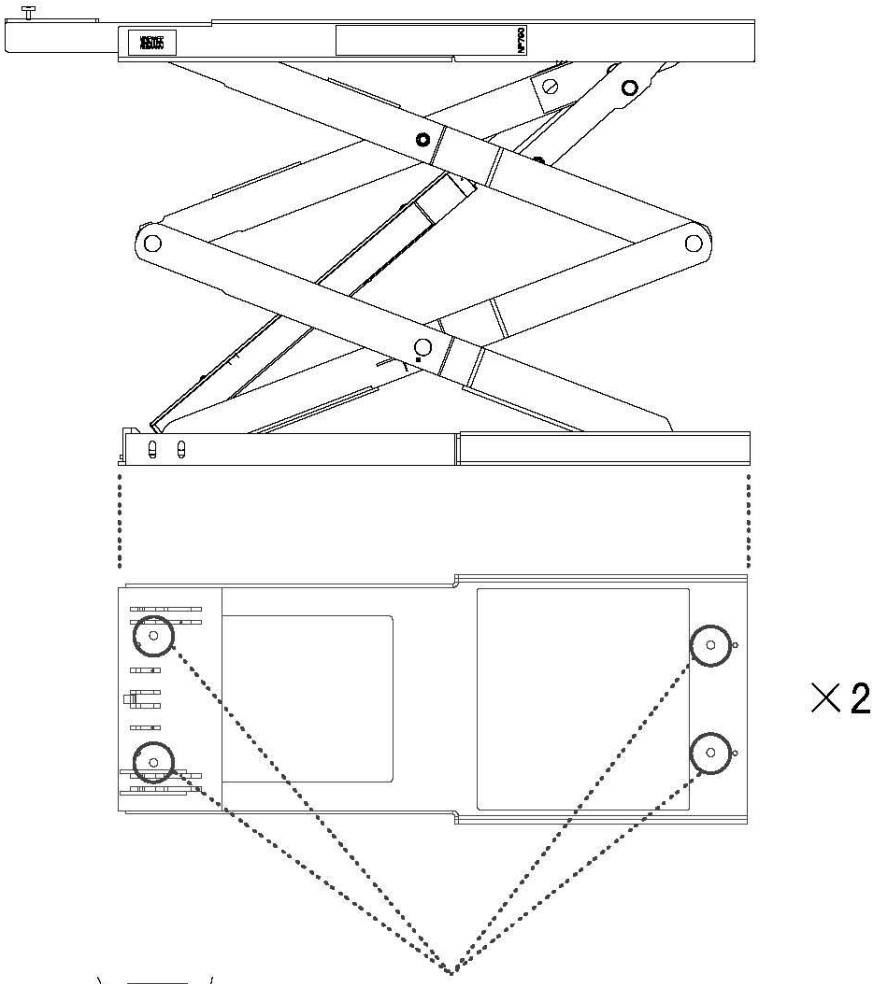


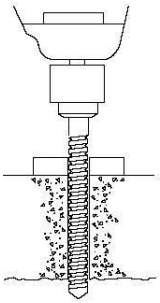

用5/8"的钻头钻孔。

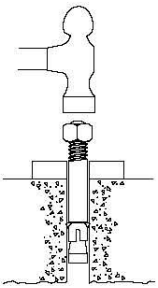

移除垫片，拧好螺母，将膨胀螺栓敲入孔内，直到螺母接触到底板为止。

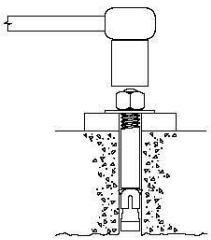

放入垫片，用扭矩扳手以47～61Nm(35～45)的扭矩拧紧螺母。

膨胀螺栓孔

d)

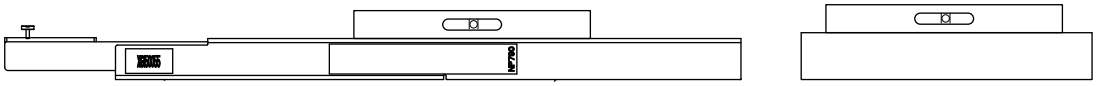

**确保举升机台面水平**

e) 如果达到了要求扭矩，膨胀螺栓仍不能拧紧，则地基必须重做。挖一块8′3″×8′3″(2500mm×2500mm)的方形区域。浇注加强3000#，最低强度为20MPa，深度为6″(152mm)的新地基。

## 7.浇注水泥：

如果地面不平，举升机需要用垫片补偿，则必须在地面与底架的间隙处浇注高强度的水泥，以提供稳定而持续的支撑。水泥浇注必须符合ASTM C1107标准，最低强度5000psi(34MPa).

上下限位开关的连接

1）关闭电源开关，打开 PCB 板盖子。

PCB 板盖子

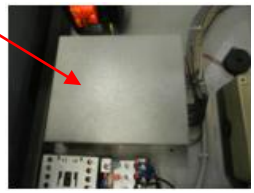

2）连接上限位开关 1 和 2 到 PCB 线路板上 36,37,38 的位置（按照顺序，线的颜色依次为棕、蓝、黑）.

3）连接下限位开关 1 到 PCB 线路板上 39,40,41 的位置（按照顺序，线的颜色依次为棕、蓝、黑）。

4）连接下限位开关 2 到 PCB 线路板上 42,43,44 的位置（按照顺序，线的颜色依次为棕、蓝、黑）

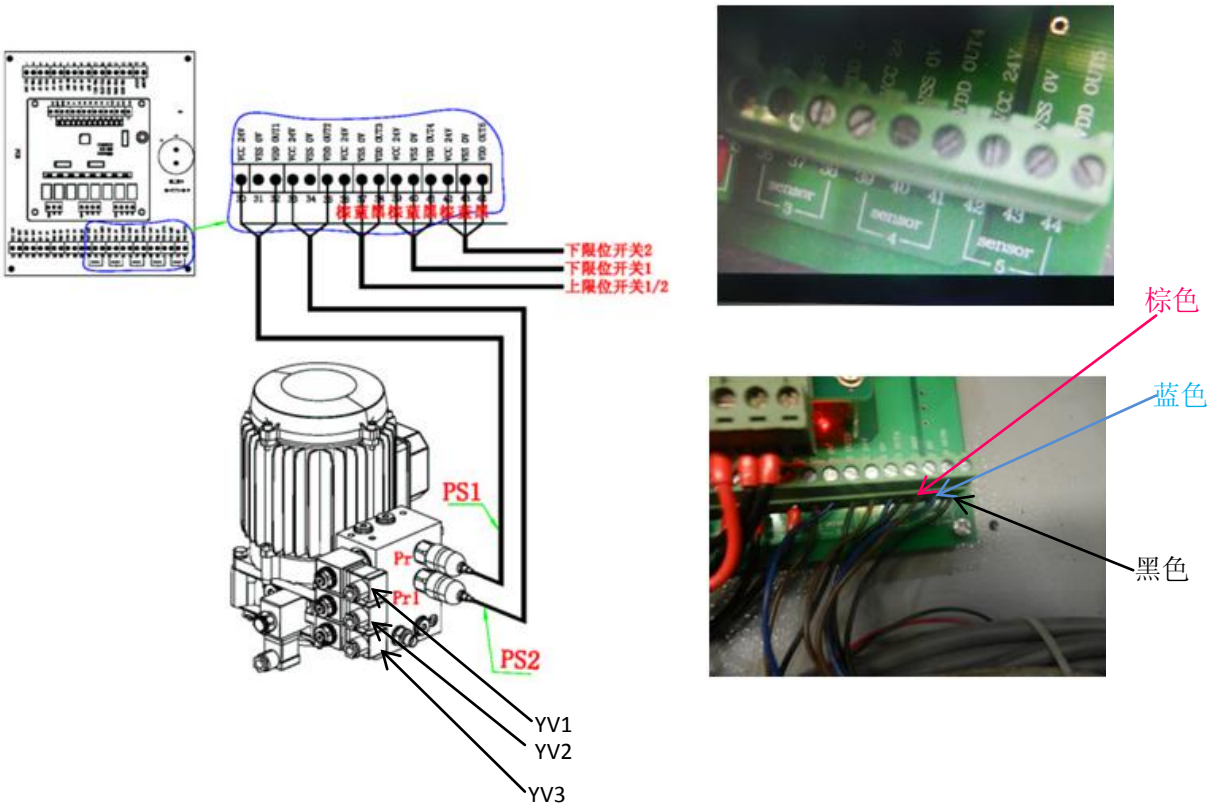


5）将平台上升到 1870mm 的高度，调节上限位开关（撑架位置），使其起作用（灯亮），并检查下限位开关（平台底面）使其起作用（灯亮）

6）限位开关线路连接好以后，扎带将线路捆绑好，盖好 PCB 板盖子。

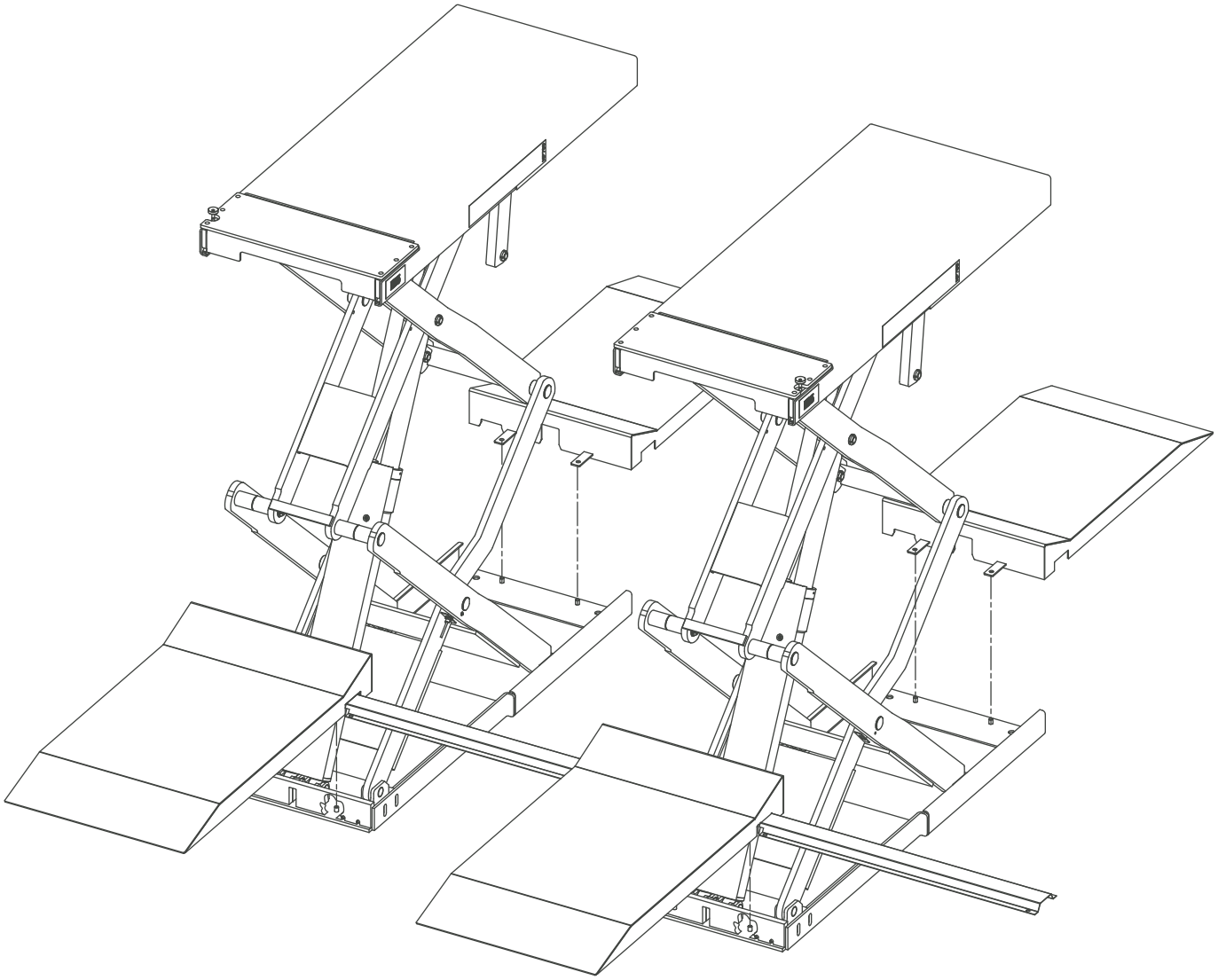

**注意：图示为控制箱在工位右侧**

10.液压原理图：

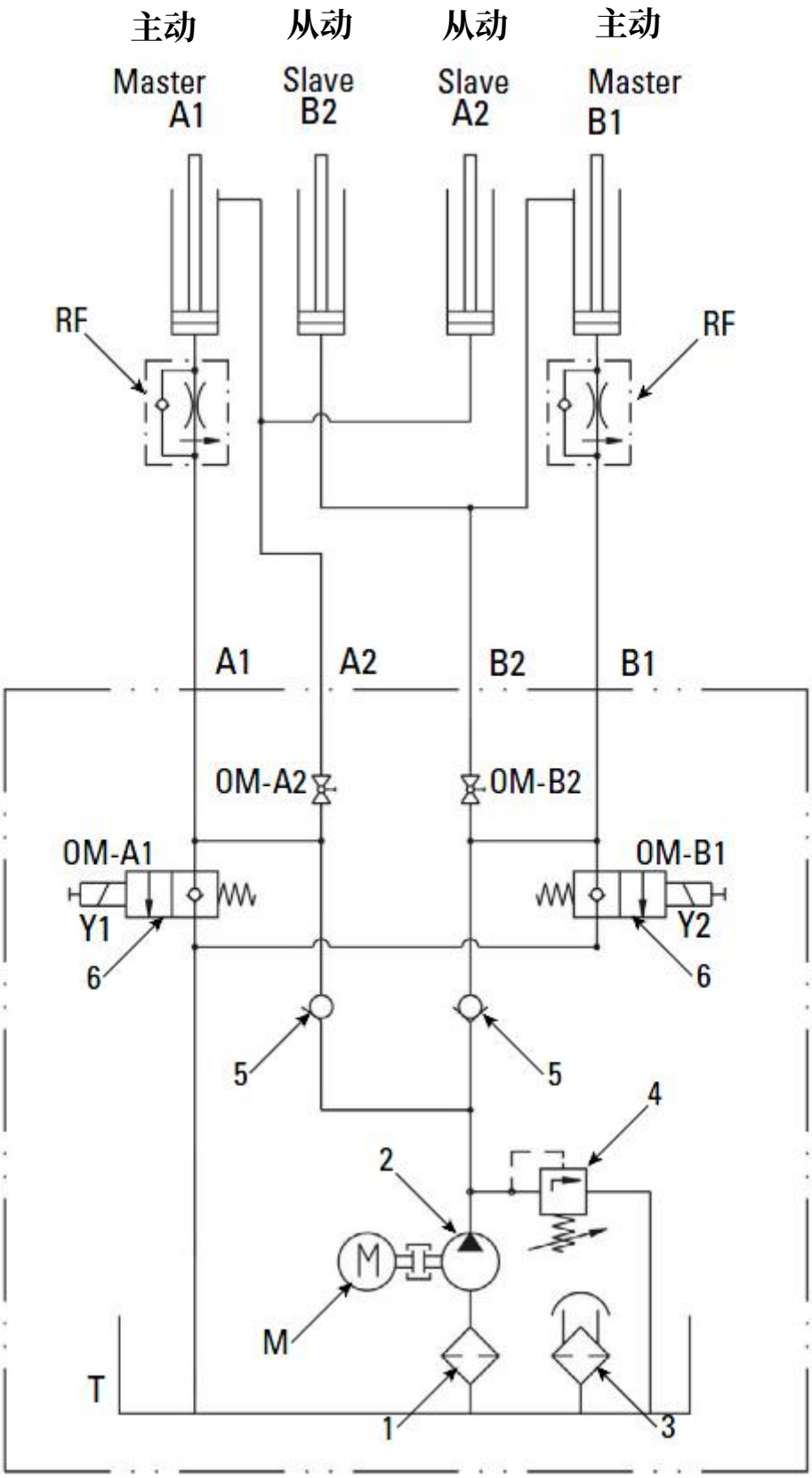
主动
Master
A1
从动
Slave
B2
从动
Slave
A2
主动
Master
B1
RF
RF
A1
A2
B2
B1
OM-A2
OM-B2
OM-A1
OM-B1
Y1
Y2
6
6
5
5
4
2
M
M
T
1
3

**Rotary World Headquarters**
2700 Lanier Drive
Madison, IN 47250, USA
www.rotarylift.com

**North America Contact Information**
Tech. Support: p 800.445.5438
f 800.578.5438
e userlink@rotarylift.com
Sales: p 800.640.5438
f 800.578.5438
e userlink@rotarylift.com

**World Wide Contact Information**
World Headquarters/USA: 1.812.273.1622
Canada: 1.905.812.9920
European Headquarters/Germany: +49.771.9233.0
United Kingdom: +44.178.747.7711
Australasia: +60.3.7660.0285
Latin America / Caribbean: +54.3488.431.608
Middle East / Africa: 1.812.273.1622

© Rotary®, Printed in U.S.A., All Rights Reserved. Unless otherwise indicated, ROTARY, DOVER and all other trademarks are property of Dover Corporation and its affiliates.